Ламинаторы фирмы Boway
инструкция по эксплуатации модели F350, F650

Введение.

Благодарим Вас за покупку рулонного ламинатора серии BW. Данная серия была разработана с учетом последних пожеланий к оборудованию подобного класса. Для получения высокого качества ламинирования и продления срока службы ламинатора внимательно прочитайте данную инструкцию.

Меры безопасности.

1. Во избежание поражения электрическим током беречь ламинатор от попадания воды внутрь.
2. Будьте осторожны со свободными частями одежды (галстуками, шарфами и т. д.). Они могут быть затянуты внутрь ламинатора.
3. Не вставляйте острые режущие предметы между валами.
4. Применяйте материалы только рекомендуемых толщин.
5. Не используйте аппарат для посторонних целей.
6. Не работайте при поврежденном сетевом шнуре или вилке.
7. Не оставлять ламинатор включенным без присмотра, а также при перестановке или при отключении на длительный срок - отключить от электросети.
8. Использовать ламинатор только в помещении.
9. Не переделывайте сетевой шнур – он рассчитан на соответствующую нагрузку.
10. Держите ламинатор в недоступном для детей месте.
11. Не пытайтесь самостоятельно ремонтировать ламинатор.

Внимание! При непрерывной работе ламинатора 4 часа необходимо выключать ламинатор на 30 минут, предварительно остудив его. Если требуется остановка ламинатора в нагретом состоянии - необходимо снизить температуру до величины безопасной для валов – 80^{0}С и менее, валы должны быть разведены. Не оставлять ламинатор нагретым со сведенными валами.

1. Установка ламинатора

1. Устанавливайте ламинатор на поверхность, способную выдержать вес в 100 кг (F350).
2. Для удобной работы ламинатор лучше установить на высоте примерно 70 см от пола (F350).
3. Для ламинатора F650 соберите тумбу и установите ламинатор на тумбу.
4. Сзади ламинатора оставьте достаточно места для складывания неразрезанной полосы с ламинируемыми листами
5. Подключайте ламинатор только к сети 220V 50 Hz
6. Электрическая розетка, к которой подключен ламинатор, должна быть легко доступна, и расположена вблизи аппарата.

2. Узлы ламинатора

Ламинатор модели F350:

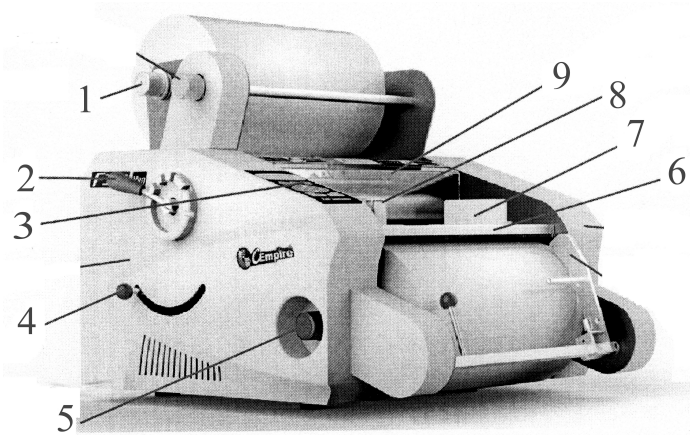

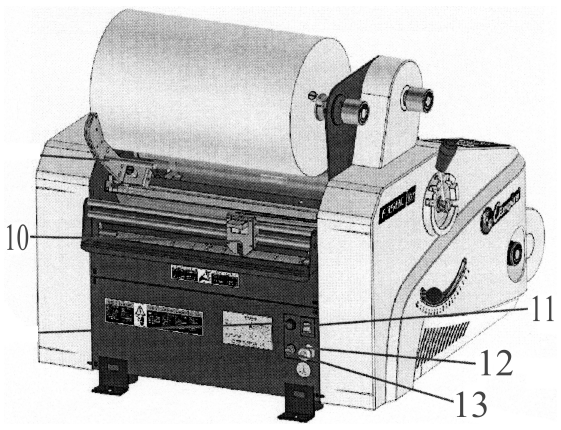

1. Регулятор натяжения верхней пленки
2. Регулятор прижима верхнего вала
3. Панель управления
4. Механизм антискручивания
5. Регулятор натяжения нижней пленки

6. Рабочий стол
7,8 Правый и левый упор бумаги
9 Защитный экран
10. Нож подрезки
11. Сетевой выключатель
12. Сетевой шнур
13. Предохранитель
14. Тумба (для F650)

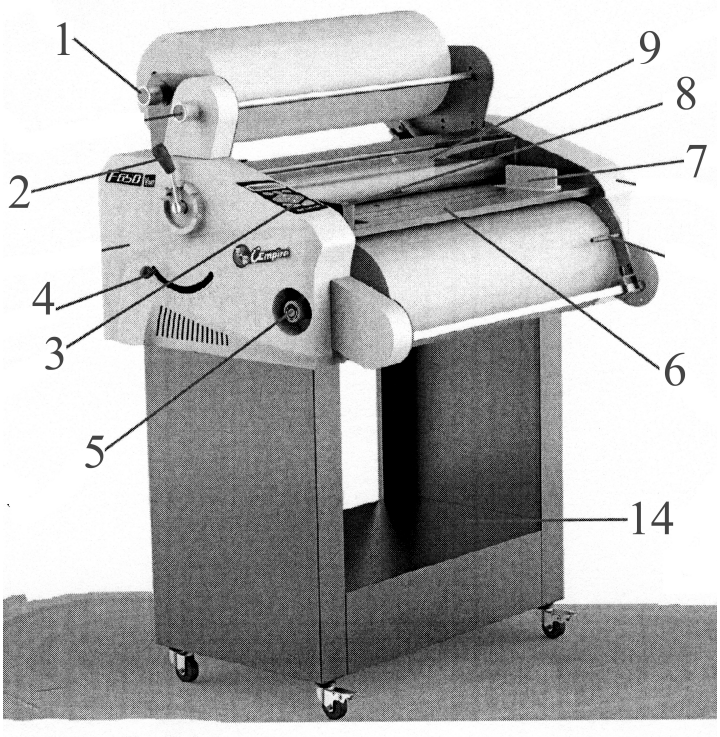

3. Технические параметры

Ламинатор	F350	F650
Напряжение питания	220V 50 Hz	
Мощность	1500 W	2050 W
Бумага	80-300 г/м2	
Скорость	0,5-5 м/мин	
Макс ширина пленки для ламинирования	350 мм	660 мм
Условия эксплуатации	тем-ра: 10-30^{0}C	влажность: 50-70%
Вес	45 кг	70 кг
Габаритные размеры	640x730x530 мм	460x900x1400 мм

4. Блок управления

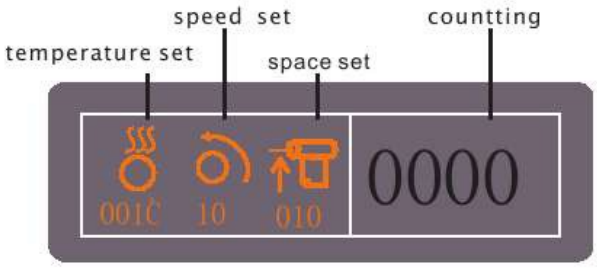

Показания на дисплее (см рис.):

- значение температуры (temperature set)
- значении скорости (speed set)
- значение дополнительного метража (space set)
- счетчик (counting)

Кнопки панели управления:

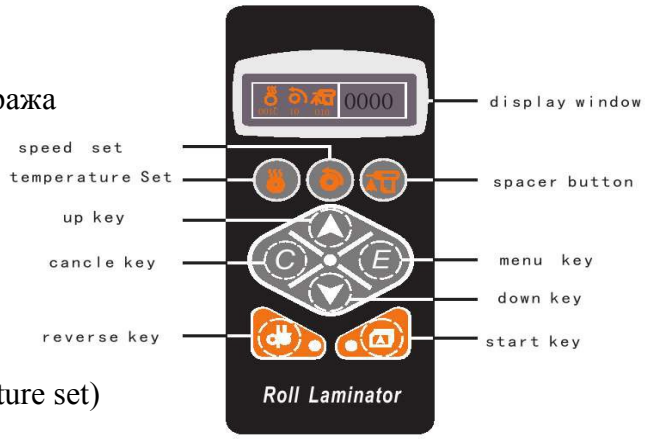

- дисплей (display window)
- кнопка установки дополнительного метража (spacer button)
- кнопка меню (menu key)
- кнопка «вниз» (down key)
- кнопка «старт» (start key)
- кнопка «реверс» (reverse key)
- кнопка «отмена» (cancle key)
- кнопка «вверх» (up key)
- кнопка установки температуры (temperature set)
- кнопка установки скорости (speed set)

5. Функции основных компонентов управления

- ***Сетевой выключатель:***
- Установите кнопку в положение ON, чтобы включить ламинатор
- Установите кнопку в положение OFF , чтобы выключить ламинатор

- ***Кнопка Меню:***

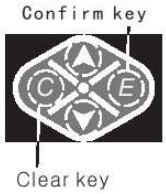

- Нажмите кнопку “E” для выбора необходимого режима, с помощью стрелок «вверх»/«вниз» установите нужное значении и для подтверждения выбранных параметров нажмите кнопку «E» еще раз. Для выхода из меню кнопка «C»

- ***Кнопка отмены “Cancel”:***
- Кнопка отмены «C» служит для выхода из меню, после успешной установки необходимых параметров, также для отмены или возврату к предыдущим установкам.

- ***Кнопки* «вверх»/«вниз»*:***



- После входа в меню, нажмите кнопку «вверх»/«вниз», чтобы выбрать на дисплее нужный параметр. Нажать кнопку «E» параметр моргает, с помощью кнопок «вверх»/«вниз» установить нужное значение параметра и подтвердить установку кнопкой «E».

- ***Установка температуры:***

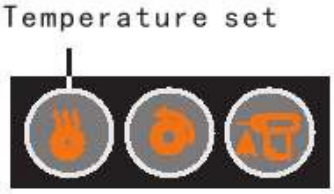

- Нажмите кнопку «установки температуры», индикатор температуры на дисплее начнет мигать, это означает что вы можете установить необходимую температуру. С помощью кнопок «вверх»/«вниз» установите необходимое значение, для ввода выбранных параметров, нажмите кнопку «установки температуры». Для холодного ламинирования, установите нулевое значение температуры. Если удерживать кнопку нажатой несколько секунд, на дисплее отображается температура на валах – верхнем и нижнем.
- *ВНИМАНИЕ! Мин значение температуры – 0, максимальное – 150С. Завод изготовитель изначально устанавливает оптимальное значение температуры – 100С. После корректировки, заводская настройка сохранится автоматически.*

- ***Установка скорости:***

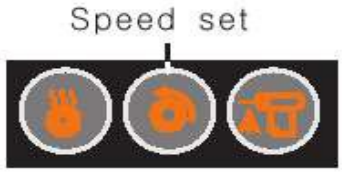

- Нажмите кнопку «установка скорости», индикатор скорости на дисплее начнет мигать, это означает что вы можете установить необходимую скорость. С помощью кнопок «вверх»/«вниз» установите необходимое значение, для ввода выбранных параметров, нажмите кнопку «установка скорости».

- ***Установка дополнительного метража - установка расстояния на котором ламинатор остановится (в автоматическом режиме) для обрезки ламината:***

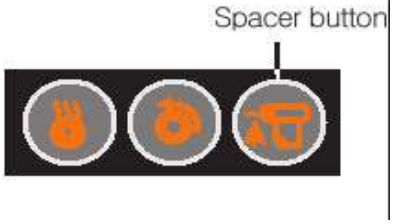

- Нажмите кнопку «установки дополнительного метража», индикатор метража на дисплее начнет мигать, это означает, что вы можете установить необходимый метраж. С помощью кнопок «вверх»/«вниз» установите необходимое значение, для ввода выбранных параметров, нажмите кнопку «установки дополнительного метража». Большая по значению цифра означает большее расстояние, и наоборот меньшая по значению цифра означает меньшее расстояние.
- *ВНИМАНИЕ! Первоначальная установка дополнительного метража – 0, диапазон установок метража от 0 до 250мм.*

- ***Кнопка реверса:***



- Кнопка реверса позволяет запустить главный двигатель в обратном направлении. Удерживайте кнопку нажатой, пока необходимо, чтобы мотор работал в обратном направлении.



- ***Кнопка старта:***

- В ручном режиме – manual 2, нажмите кнопку «старт», машина начнет работать, для остановки ламинатора нажмите эту же кнопку «старт». В ручном режиме – manual 1 вращение двигателя возможно только при удержании кнопки «старт». В автоматическом режиме - automatic, нажмите кнопку «старт», на дисплее загорится индикатор готовности, машина находится в режиме ожидания, при подачи бумаги в ламинатор, сработает датчик бумаги и ламинатор начнет работать. Без бумаги, машина будет находится в режиме ожидания.

- ***Установка длины бумаги (Paper length):***
- Нажмите кнопку «E» для входа в основное меню, нажимая кнопки «вверх»/«вниз» выберите установку «paper lenght». Для подтверждения выбранного параметра нажмите «E», индикатор длины бумаги начнет мигать, это означает, что вы можете установить необходимую длину. С помощью кнопок «вверх»/«вниз» установите необходимое значение, для ввода выбранных параметров, нажмите «E». Диапазон длины бумаги от 100 до 700мм.
- *ВНИМАНИЕ! Максимальное значение – 700мм*

- ***Выбор режима работы (Working mode):***
- Нажмите кнопку «E» для входа в основное меню, нажимая кнопки «вверх»/«вниз» выберите установку «working mode». Для подтверждения выбранного параметра нажмите «E», индикатор режима работы начнет мигать, это означает, что вы можете установить необходимую режим. С помощью кнопок «вверх»/«вниз» установите ручной (manual 1, manual 2) или автоматический(automatic) режим работы, для ввода выбранного режима, нажмите «E».

- ***Установка единицы измерения (Select units):***
- Нажмите кнопку «E» для входа в основное меню, нажимая кнопки «вверх»/«вниз» выберите установку «select units». Для подтверждения выбранного параметра нажмите «E», индикатор единицы измерения начнет мигать, это означает, что вы можете установить необходимую единицу – в мм или в дюймах. С помощью кнопок «вверх»/«вниз» установите нужную единицу измерения, для подтверждения, нажмите «E».

- ***Счетчик (Count Value):***
- Нажмите кнопку «E» для входа в основное меню, нажимая кнопки «вверх»/«вниз» выберите установку «count». Для подтверждения выбранного параметра нажмите «E».Данная функция считает сколько листов было заламинировано.

- ***Установка режима ламинирования (Laminating mode):***
- Нажмите кнопку «E» для входа в основное меню, нажимая кнопки «вверх»/«вниз» выберите установку «laminating mode». Для подтверждения выбранного параметра нажмите «E», индикатор режима работы начнет мигать, это означает, что вы можете установить необходимую режим. С помощью кнопок «вверх»/«вниз» установите нагрев двух валов верхнего и нижнего (double) либо нагрев одного верхнего вала (upper) или нижнего вала (nether) для ввода выбранного режима, нажмите «E».
- ***Установка компенсации температуры верхнего или нижнего вала (Upper compensation, Nether compensation)***
- Нажмите кнопку «E» для входа в основное меню, нажимая кнопки «вверх»/«вниз» выберите установку «Upper compensation – для верхнего вала или nether compensation – для нижнего вала». Для подтверждения выбранного параметра нажмите «E», индикатор режима работы начнет мигать, это означает, что вы можете установить необходимую коррекцию температуры в диапазоне -15 + 15 градусов. С помощью кнопок «вверх»/«вниз» установите нужное значение для ввода выбранного значения, нажмите «E».

6. Правила эксплуатации ламинатора.

Подготовка к работе.

1. Подключите ламинатор к сети, включите сетевой выключатель в положение ON
2. Установите скорость ламинирования.
3. Заправьте пленку как описано в пункте 7.
4. Установите температуру ламинирования и режим ламинирования: одно или двухсторонний, т.е. нагрев одного или двух валов.
5. Выберете режим работы ручной или автоматический.
6. Когда температура достигнет установленного Вами значения и индикатор (Count) загорится – ламинатор готов к работе.

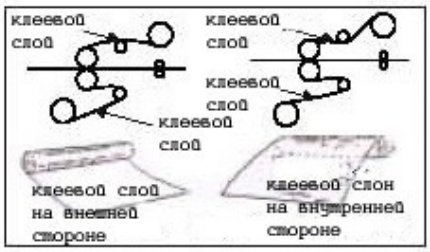

Рис. 1

ВНИМАНИЕ: когда ламинатор находится в режиме нагрева или остановлен в режиме ожидания – **валы должны быть разведены.** Также запрещается держать сведенными валы в нагретом состоянии длительное время без вращения

7. А) Вставить втулки в рулон с пленкой, затем одеть рулон на вал, выровняв рулоны (верхний и нижний) относительно друг друга. Закрепить рулоны на валах болтами фиксации на втулках.

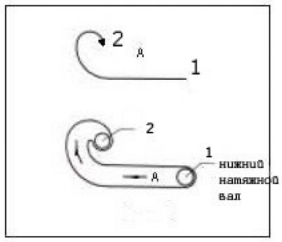

Рис. 2

Б) Заправить пленку как показано на рисунке 1, учитывая с какой стороны рулона находится клеевой слой: с внешней или внутри рулона.

В) Нижний натяжной вал установить в позицию 1 (рис. 2), затем заправив через него пленку, установить его в положение 2.

Г) На рис 3 и 4 показана заправка пленки на горячие валы: сначала пропустить бумагу между валами; затем приклеить край бумаги к краю верхней пленки; далее приклеить край нижней пленки; свести валы и включить ламинатор на малой скорости.

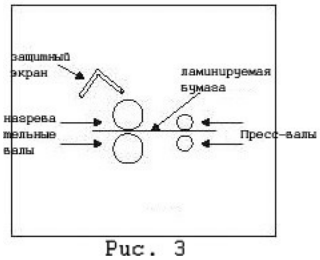

Рис. 3

8. Ламинирование.

8.1. Ручной режим:
Нажмите кнопку «старт», вставив бумагу для ламинирования в ламинатор, выровняв левый или правый край относительно пленки с помощью упоров. Дождитесь когда задний край ламинируемой бумаги выйдет из под пресс-валов, нажмите старт еще раз для остановки, с помощью отрезного ножа отрежьте заламинированый лист.

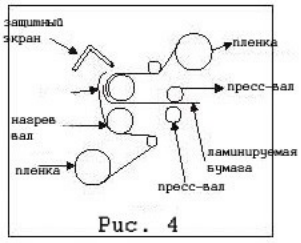

Рис. 4

8.2. Автоматический режим (индикатор возле кнопки «старт» должен гореть, т.е. кнопка «старт» была нажата):
При закрытии датчика подачи бумаги на столе подачи листом бумаги, раздается сигнал и валы ламинатора начинают вращение, по прошествии расстояния «установка дополнительного метража» ламинатор останавливается. Отрежьте заламинированный лист и положите новый лист бумаги на стол - ламинатор опять включится.

9. При ламинировании следите, чтобы пленка на валах была без сборов и морщин, устранить данный дефект можно с помощью винтов регулировки натяжения пленки верхней и нижней. Усилив натяг пленки – можно лучше ее разгладить. Чрезмерное натяжение при одностороннем ламинировании вызывает скручивание пленки.

10. Если при одностороннем ламинировании происходит скручивание заламинированных листов – с помощью устройства антискручивания выставите планку между валами на требуемый угол, обеспечив тем самым разглаживание заламинированных листов в обратную сторону.

11. Устранение замятия пленки. Во время ламинирования некоторых печатных продуктов, на горячие валы могут налипать остатки клея или др. вещества. Необходимо регулярно очищать валя, для этого выполните следующие действия:

- выключите ламинатор, обрежьте заламинированный материал, нажмите «старт» для остановки и снимите верхний вал для пленки.
- приведите верхний нагревательный вал в крайнее верхнее положение
- установите температуру на уровне 80-90С

- очистите поверхность нагревательного вала мягкой таканью, используя уайт спирит или керосин – запрещается пользоваться ацетоном и растворителями..

ВНИМАНИЕ! Очищайте валы очень аккуратно так, чтобы свободные части одежды и пальцы не попали между ними.

На ламинируемом листе появляются морщины	Плохое натяжение пленки	Отрегулируйте натяжение пленки
	Слабый прижим валов	Сведите валы плотнее
На ламинируемом листе имеются воздушные пузыри	Ассиметрия ролика с пленкой	Корректируйте параллель ролика
	Слабый прижим валов	Сведите валы плотнее
На одной из сторон листа имеется воздушный пузырь	Ассиметрия ролика с пленкой	Корректируйте параллель ролика. Грязный нагревательный вал – очистите вал.

7. Техническое обслуживание.

Регулярное очищение валов ламинатора и смазывание основных двигающихся его частей, значительно увеличит срок эксплуатации машины.

Регулярно очищайте нагревательные валы, при этом температура должна быть около 80С.

При возникновении серьезных поломок, не пытайтесь самостоятельно отремонтировать ламинатор, для этого свяжитесь с продавцом.

ВНИМАНИЕ! Не открывайте крышку, закрывающую механизм ламинатора самостоятельно, обратитесь к специалисту.

8. Гарантийные обязательства.

Гарантия на ламинатор – 12 месяцев со дня покупки, при условии отсутствия механических или электрических повреждений, возникших по вине потребителя, а также вследствие неправильной эксплуатации аппарата, его хранения и попытки самостоятельного ремонта.